УДК 621.646.986:006.354 Группа Г18

ГОСУДАРСТВЕННЫЙ СТАНДАРТ СОЮЗА ССР

Сборочные единицы и детали трубопроводов
ЗАГЛУШКИ ФЛАНЦЕВЫЕ СО ВСТАВКАМИ НА $P_у$ св. 10 до 40 МПа (св. 100 до 400 кгс/см²)
Конструкция и размеры

Assembly units and pipeline parts.
Flanged plugs with inserts
for P_{nom} 9,81—98,1 MPa (100—1000 kgf/cm²).
Construction and dimensions

ОКП 36 4700

ГОСТ 22816—83

Дата введения 01.01.85

1. Настоящий стандарт распространяется на фланцевые заглушки со вставками для трубопроводов с линзовым уплотнением, применяемых на предприятиях отраслей нефтехимической промышленности и для производства минеральных удобрений, на $P_у$ св. 10 до 40 МПа (св. 100 до 400 кгс/см²) и $D_у$ от 6 до 200 мм при температуре среды от минус 50 до плюс 510 °С.

2. Конструкция и размеры заглушек должны соответствовать указанным на черт. 1—3 и в таблице.

(Измененная редакция, Изм. № 1).

3. Технические требования — по ГОСТ 22790—89.

Издание официальное

Настоящий стандарт не может быть полностью или частично воспроизведен, тиражирован и распространен без разрешения Госстандарта СССР

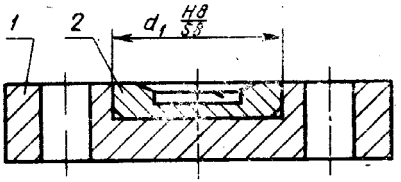

1 — заглушка; *2* — вставка

Черт. 1

Поз. *1*. Заглушка

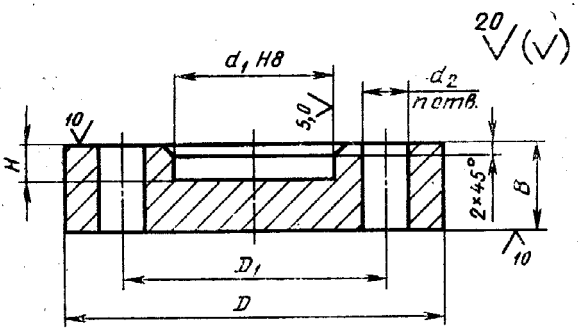

Черт. 2

Поз. *2*. Вставка

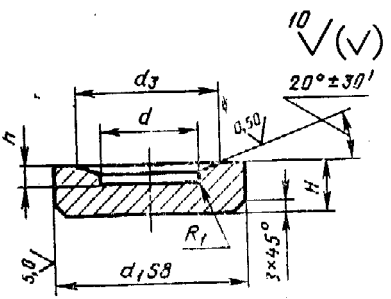

Черт. 3

Размеры в мм

Условный проход $D_у$	Исполнение детали	D	D_1	d	d_1	d_2	n	d_3	H	B	h	Масса заглушки со вставкой, кг, не более
6	2	70	42	6	15	16	3	10	8	15	3	0,4
10	2	95	60	10	25	18		18	10	20	4	1,0
15	2	105	68	15	35			28	12			1,9
25	2	115	80	25	45		4	37		25		
32	2	135	95	32	50	22		43	15	30	5	3,0
	3	165	115		60	24		48		35		4,9
40	3			40	70			55				5,1
50	2	200	145	55	85	29		73	20	40	6	8,5
	3	225	170	60		33				50		13,6
65	2			70	105			90			7	15,9
	3	245	185				6	95		55		16,0
80	1			85	115			100	25		8	18,0
	2	260	195	90	125	36		115		65		29,7
	3	290	220			39						19,9
100	1	260	195	100		36				55		29,6
	2	290	220		140	39		125		65		29,6
	3	300	235		160			132		70		33,2
125	1			120				145	30		10	32,7
	2	330	255		180	42		162		80		45,9
	3	400	305		220	48				85		73,3
150	1			150	195		8	175	35		11	72,4
	2		315		220			195		95		81,2
	3	460	360		245	55				105		119,8
200	1			195				225	40		12	118,5
	2	480	380		275	59		245		130		159,4
	3	570	430		300		10					229,6

Примечания:

1. Материал вставки (поз. 2) — сталь марок 12Х18Н10Т, 10Х17Н13М2Т, 10Х17Н13М3Т, 08Х17Н15М3Т по ГОСТ 5632—72.

2. На поверхности вставки (поз. 2) необходимо клеймить марку стали.

Пример условного обозначения фланцевой заглушки со вставкой исполнения 2, $D_у$ 65 мм на условное давление $P_у$ 32 МПа, из стали марки 20Х3МВФ:

Заглушка 2—65—32—20Х3МВФ — ГОСТ 22816—83

ИНФОРМАЦИОННЫЕ ДАННЫЕ

1. РАЗРАБОТАН И ВНЕСЕН Министерством химического и нефтяного машиностроения

РАЗРАБОТЧИКИ

Б. И. Вагайцев (руководитель темы); **М. И. Миль; Е. Я. Нейман; А. П. Корчагин**, канд. техн. наук; **А. Д. Головнев**

2. УТВЕРЖДЕН И ВВЕДЕН В ДЕЙСТВИЕ Постановлением Государственного комитета СССР по стандартам от 25.11.83 № 5522

3. Срок проверки — 1993 г.

4. ВЗАМЕН ГОСТ 22816—77

5. ССЫЛОЧНЫЕ НОРМАТИВНО-ТЕХНИЧЕСКИЕ ДОКУМЕНТЫ

Обозначение НТД, на который дана ссылка	Номер пункта
ГОСТ 5632—72	2
ГОСТ 22790—89	3

6. Переиздание (июль 1991 г.) с Изменением № 1, утвержденным в декабре 1988 г.

7. Ограничение срока действия снято Постановлением Государственного комитета СССР по стандартам от 23.12.88 г. № 4518