УДК 621.643.4.063:006.354 Группа Г18

ГОСУДАРСТВЕННЫЙ СТАНДАРТ СОЮЗА ССР

# КРЕСТОВИНЫ ПРОХОДНЫЕ ДЛЯ СОЕДИНЕНИЙ ТРУБОПРОВОДОВ ПО ВНУТРЕННЕМУ КОНУСУ

## Конструкция и размеры

Union crosses for tube connections on internal cone.
Construction and dimensions

# ГОСТ 16065—70

Постановлением Комитета стандартов, мер и измерительных приборов при Совете Министров СССР от 5 июня 1970 г. № 839 срок введения установлен с 01.01.71

Несоблюдение стандарта преследуется по закону

1. Конструкция и размеры проходных крестовин должны соответствовать указанным на чертеже и в таблице.

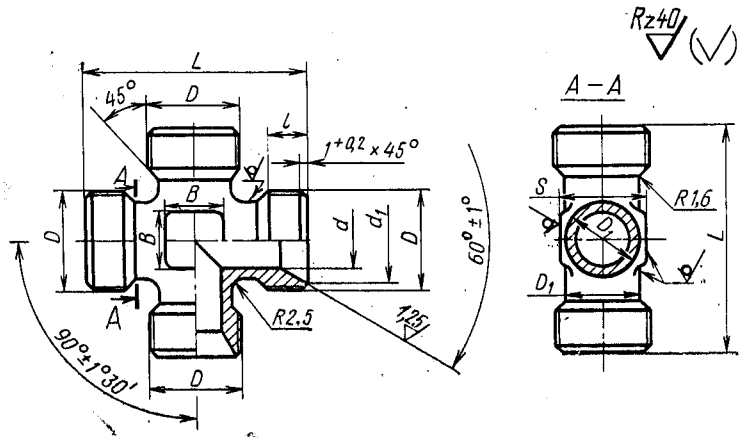


Издание официальное

Перепечатка воспрещена

★

Переиздание. Июнь 1987 г.

Размеры, мм

| Наружный диаметр труб $D_н$ | $d$ | $d_1$ | Резьба $D$ | $D_1$ | $S$ | $l$ Пред. откл. ±4 | $L$ Номин. | $L$ Пред. откл. | $B$ | Масса 100 шт. в кг |
|---|---|---|---|---|---|---|---|---|---|---|
| 6 | 4 | 11,0 | M14×1,5 | 9 | 12 | 9 | 42 | ±0,4 | 5 | 4,48 |
| 8 | 6 | 13,0 | M16×1,5 | 11 | 14 | | 45 | | 7 | 5,55 |
| 10 | 8 | 15,0 | M18×1,5 | 13 | | | | | 9 | 6,83 |
| 12 | 10 | 17,0 | M20×1,5 | 15 | 17 | | 48 | | 10 | 8,38 |
| 14 | 12 | 19,0 | M22×1,5 | 17 | 19 | | 50 | | 13 | 9,75 |
| 16 | 14 | 21,0 | M24×1,5 | 19 | 22 | 11 | 55 | | 15 | 11,55 |
| 18 | 16 | 24,0 | M27×1,5 | 22 | 24 | | 60 | | 17 | 13,66 |
| 20 | 18 | 27,0 | M30×1,5 | 24 | 27 | | 62 | | 18 | 16,40 |
| 22 | 20 | 29,0 | M33×1,5 | 26 | | 12 | 68 | | | 19,55 |
| 24 | 22 | | | 28 | 30 | | | | 22 | 23,55 |
| 25 | 23 | 32,0 | M36×1,5 | 29 | | 13 | 72 | | | 25,13 |
| 28 | 26 | 35,0 | M39×1,5 | 32 | 32 | | 75 | | 25 | 29,95 |
| 30 | 28 | 35,5 | | 34 | 36 | | | | 28 | 33,35 |
| 32 | 30 | 38,0 | M42×1,5 | 37 | 41 | | 78 | | 30 | 36,65 |
| 34 | 32 | 41,0 | M45×1,5 | 39 | | | 82 | ±0,6 | | 39,95 |
| 36 | 34 | 44,0 | M48×1,5 | 41 | 46 | | 85 | | | 43,40 |
| 38 | 36 | | | 43 | | | | | | 46,30 |

2. Материал: штамповки из стали марок 45, 38ХА, 12Х18Н9Т (Х18Н9Т), 13Х11Н2В2МФ (1Х12Н2ВМФ).

3. Технические требования — по ГОСТ 16078—70.

Пример условного обозначения проходной крестовины к трубопроводу $D_н$ 16 из стали марки 45:

*Крестовина проходная 16—022 ГОСТ 16065—70*

То же, из стали марки 38ХА:

*Крестовина проходная 16—021 ГОСТ 16065—70*

То же, из стали марки 12Х18Н9Т:

*Крестовина проходная 16—012 ГОСТ 16065—70*

То же, из стали марки 13Х11Н2В2МФ:

*Крестовина проходная 16—011 ГОСТ 16065—70*

То же, для изделий авиационной и общей техники:

*Крестовина проходная 16—022А ГОСТ 16065—70*
*Крестовина проходная 16—021А ГОСТ 16065—70*
*Крестовина проходная 16—012А ГОСТ 16065—70*
*Крестовина проходная 16—011А ГОСТ 16065—70*